Załącznik nr. 2.

Wymiar	Odchyłki	
110p6	g	+0,059
	d	+0,037
145s7	g	+0,140
	d	+0,100
	g	
	d	

Zmiany								
Symbol wyrobu	Obowiązuje dla wyrobu od nr	do nr	Nr karty zmian producenta	Symbol zm.	Nr planu OBRPS	Ilość	Data	Podpis

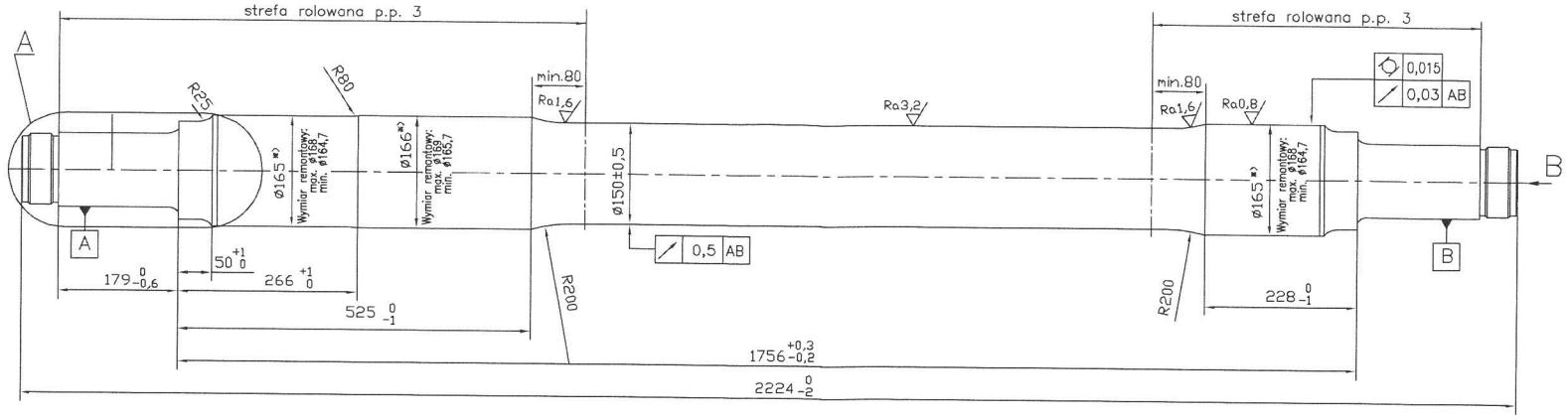

B (1:1)

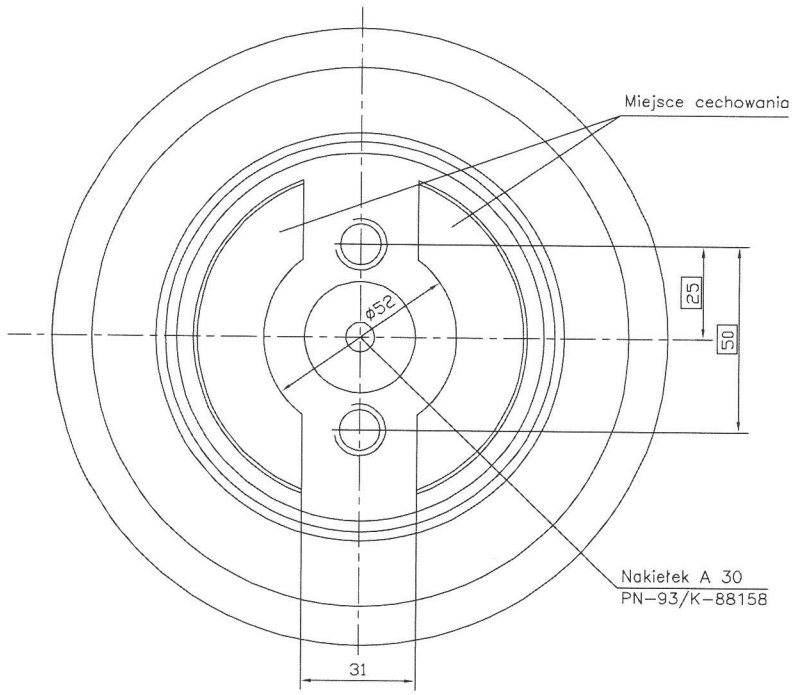

C (2:1)

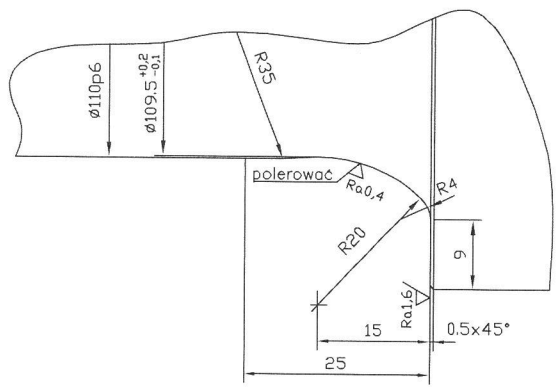

Wymagania techniczne:

1. Rysunek osi RL-4753/1 zastępuje rys. rosyjski nr 1.7173.10.101.00.
2. Wymagania i badania wg PN-93/K-91046.
3. Powierzchnie osi rolować z obu stron od czoła do przekroju określonego na rysunku wg wymagań OW 1166/1 pt. "Tymczasowe warunki techniczne na rolowanie osi zestawów kołowych dla pojazdów trakcyjnych oraz wagonów osobowych i towarowych". Przerwy warstwy rolowanej są niedopuszczalne.
4. Wymiary oznaczone *) powinny mieć zapas na dopasowanie dla uzyskania wcisku określonego na rys. RL-4753.
   Wymiar remontowy podpiaścia koła zębatego powinien być większy od średnicy podpiaścia koła min. 0,5 mm ze względów montażowych.

   Wymiary montażowe osi:
   - max. dotyczy osi nowych
   - min. dotyczy osi naprawianych i uzyskuje się go poprzez szlifowanie podpiaścia przy czym zmniejszenie średnicy osi w wyniku szlifowania nie może przekroczyć 0,3 mm.

A (1:1)

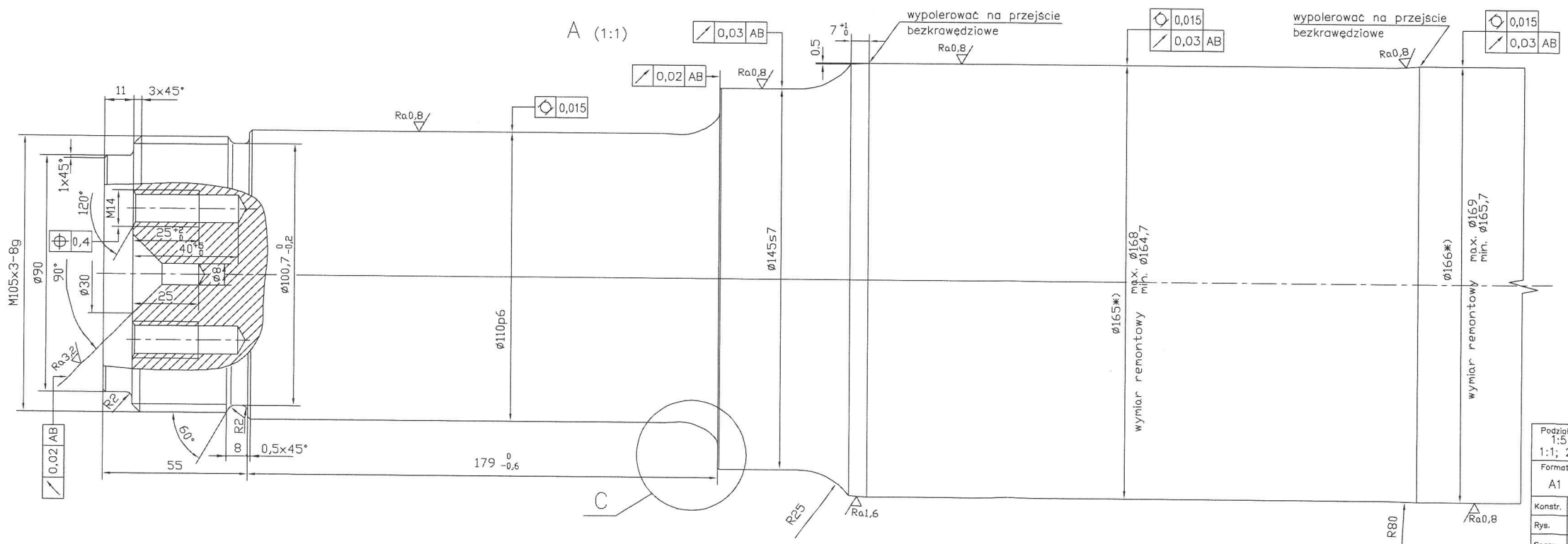

Rysunek jest własnością METRA WARSZAWSKIEGO

Ra6,3 (√)

Podziałka 1:5 1:1; 2:1	P35G	297	Oś zestawu		RL-4753/1
Format A1	Materiał niemaliz.	Masa w kg			
Konstr.	06/99	M.Załuska	Ośrodek Badawczo - Rozwojowy Pojazdów Szynowych w Poznaniu	Zastępuje rysunek	
Rys.	06/99	M.Załuska		Zastąpiony przez rys.	
Spraw.	09/99	Z. Pawlak	Symbol	–	
Norm.	09/99	J. Fintzel			
Zatw.	09/99	Z.Marciniak			

Plik: maria\RL\4753/1.dwg