Sprzęgi półautomatyczne wagonów metra warszawskiego

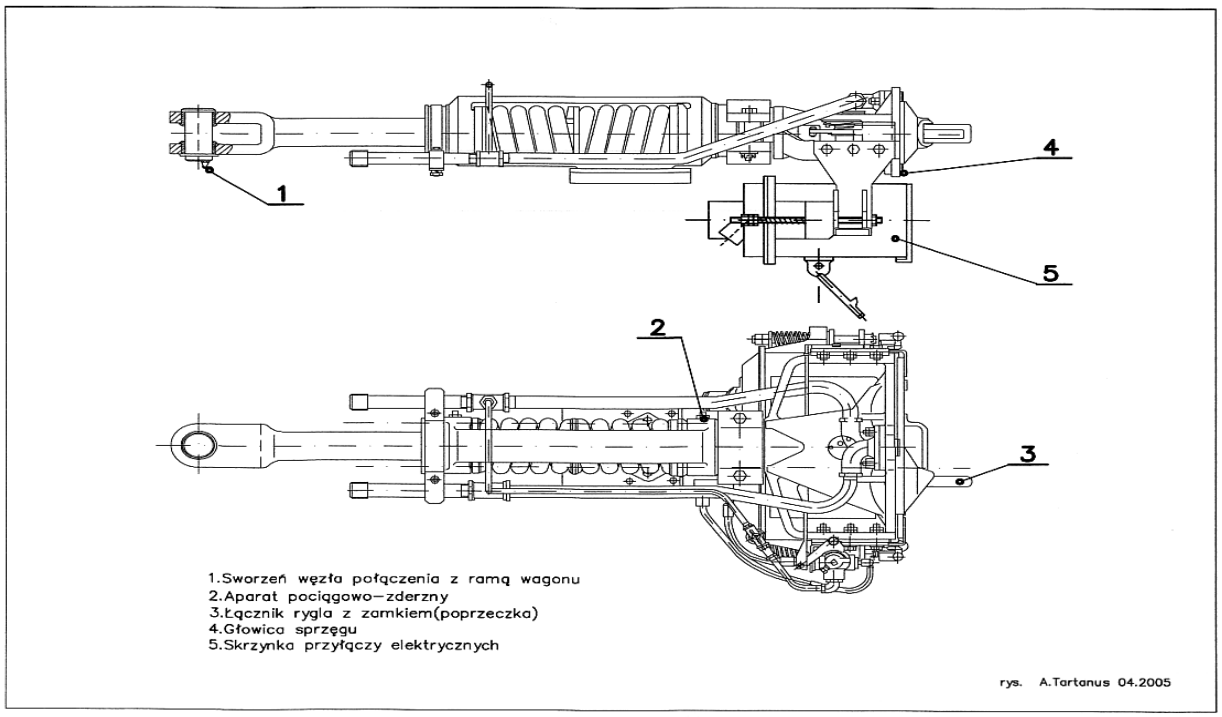

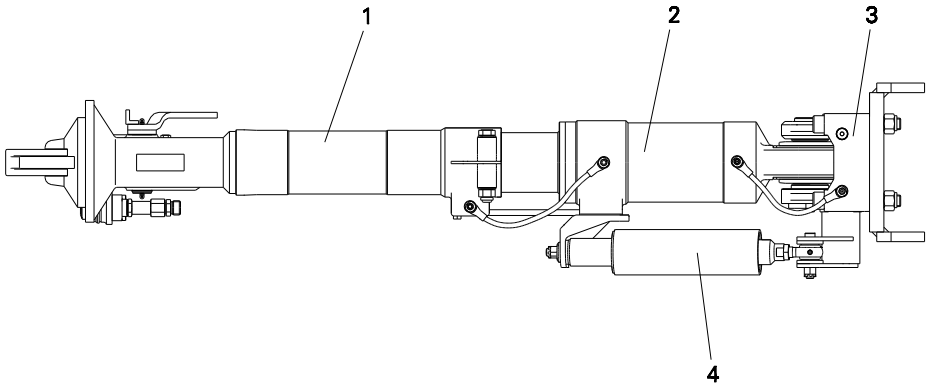

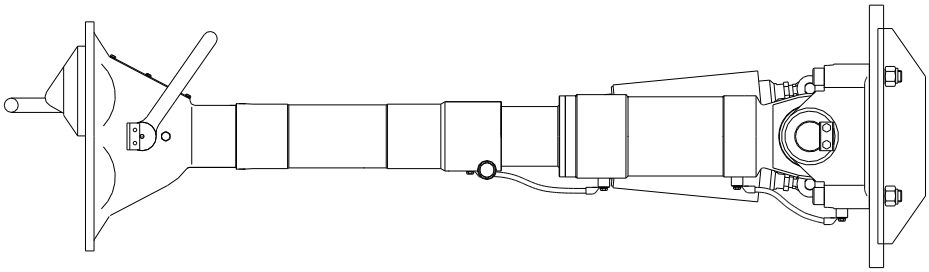

Nr	Opis	Nr	Opis
1	Sprzęg mechaniczny	3	Wspornik przegubu
2	Urządzenie sprzęgowe	4	Cylindry sprężynowe centrujące

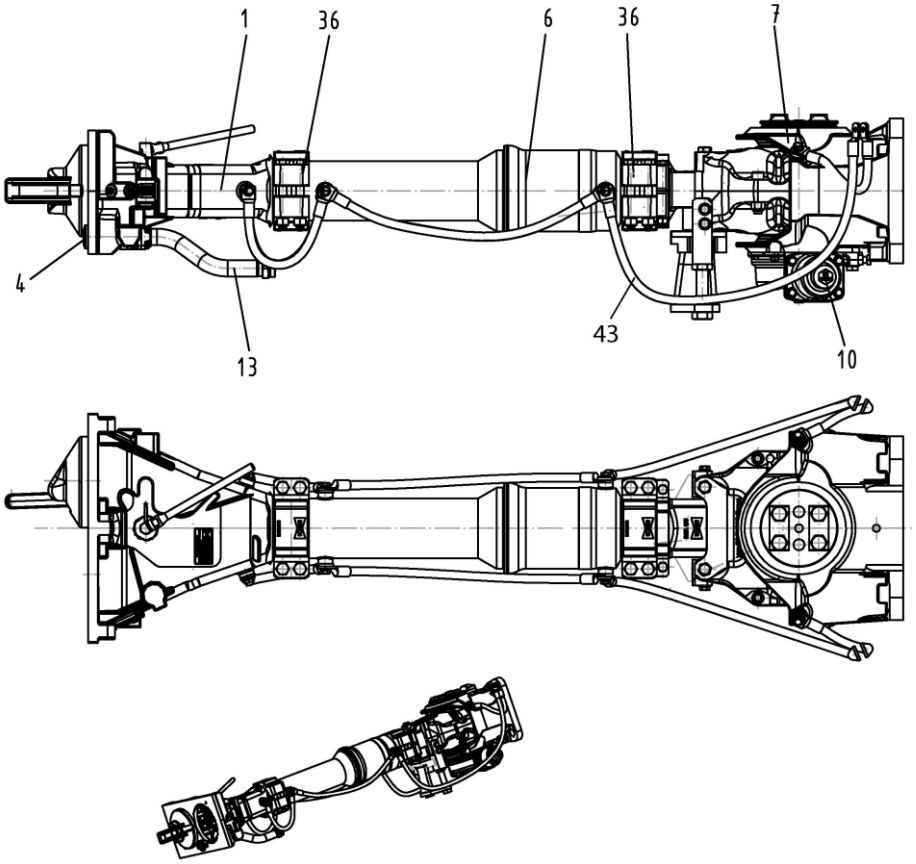

Nr	Opis
1	Głowica sprzęgu
4	Przyłącze pneumatyczne magistrali powietrznej
6	Sztyca sprzęgu
7	Urządzenie cięgowe z elastomerowym amortyzatorem
10	Urządzenie cętrujące
13	Złączka rurowa
36	Złącze łubkowe
43	System uziemienia
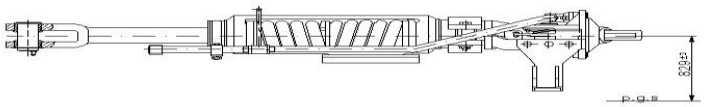
Odległość osi głowicy sprzęgu od poziomu główki szyny